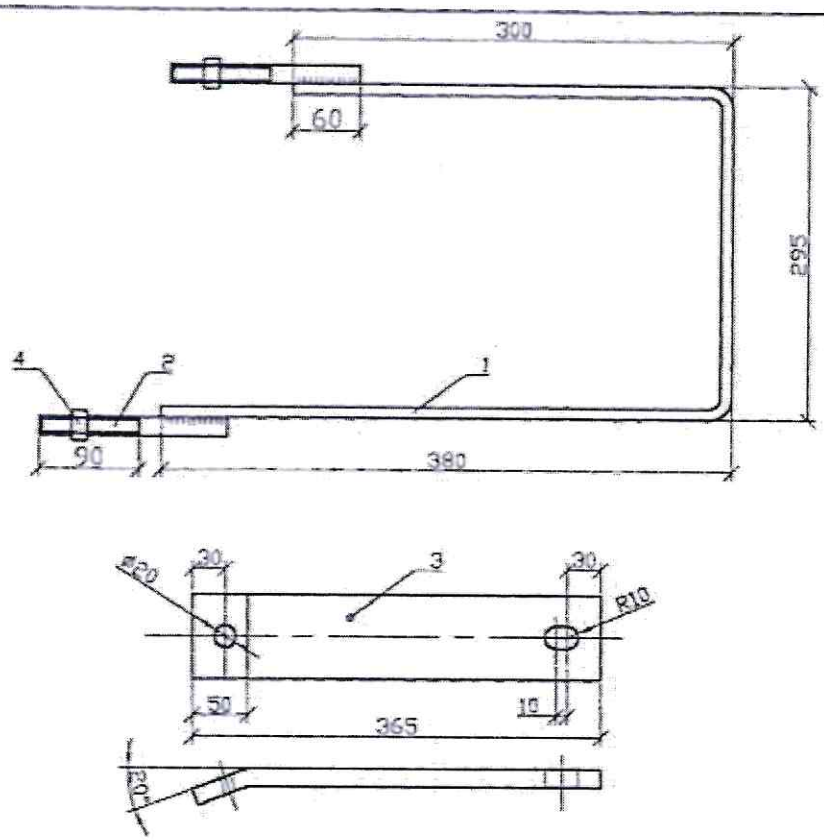

Поз.	Обозначение	Наименование	Кол.	Масса кг	Приме-чание
1		Полоса 4х40-В ГОСТ 103-76 / L=980 Ст3пс2 ГОСТ 535-88	1	1.23	
2		Круг 16-В ГОСТ 2590-88 / L=170 Ст3пс2 ГОСТ 535-88	2	0.27	
3		Полоса 16х75-В ГОСТ 103-76 / L=365 Ст3пс2 ГОСТ 535-88	1	3.44	
4	ГОСТ 5915-70	Гайка 2М16	2	0.033	
		Сварные швы		0.015	

Согласовано

Инв.№ подл. | Подпись и дата | Взам. инв.№

21.0050 01.01

Изм.	Колич.	Лист	N док.	Подпись	Дата
Никита.		Смирнова			
Проверил		Смирнова			
Рук.гр.		Хохлов			

Стяжка СТ51, СТ51-М

Стадия	Масса	Масштаб
	5.0	
Лист 1	Листов 1	

АООТ "РОСЭП"
Москва 2002

Копировал

Формат А4